AGROGAZ FRANCE

Les experts du biogaz

AGROGAZ FRANCE : Les experts du biogaz

En tant que fabricant et planificateur pionnier d'installations de biogaz, AGROGAZ FRANCE et sa société mère ÖKOBIT GmbH comptent parmi les prestataires de services complets les plus demandés du marché, et ce avec plus de 250 projets nationaux et internationaux. Nous développons et construisons des installations de biogaz et de biométhane technologiquement intelligentes et flexibles quant aux substrats, lesquelles correspondent de manière optimale aux conditions/ besoins individuels du site de notre client.

L'equipe – pour de bonnes raisons

AGROGAZ FRANCE est une entreprise indépendante avec une base solide de capital, ainsi qu'un éventail de prestations et un savoir technique extraordinairement étendus. Composée d'ingénieurs expérimentés, de diplômés en gestion d'entreprise, de spécialistes de l'énergie et de l'environnement, notre équipe s'investit pleinement pour la réalisation de concepts écologiques de biogaz, avec une rentabilité maximum.pérenniser votre investissement.

Pour chacun des défis, le système approprié

Que vous soyez un débutant ou un professionnel dans le secteur de biogaz, nous vous assistons pour le nouvel investissement ou l'extension de votre installation de biogaz: Nos systèmes d'installation sont adaptés à vos besoins, vos objectifs et votre lieu d'implantation. Toutes nos installations sont caractérisées par la fonctionnalité et l'efficacité maximale, et offrent ainsi une excellente convivialité.

AGROGAZ FRANCE construit des installations de biogaz de toutes les tailles et pour tous les substrats: installation à base de fumier ou lisier, d'ensilages, de paille ou de déchets d'abattoir.

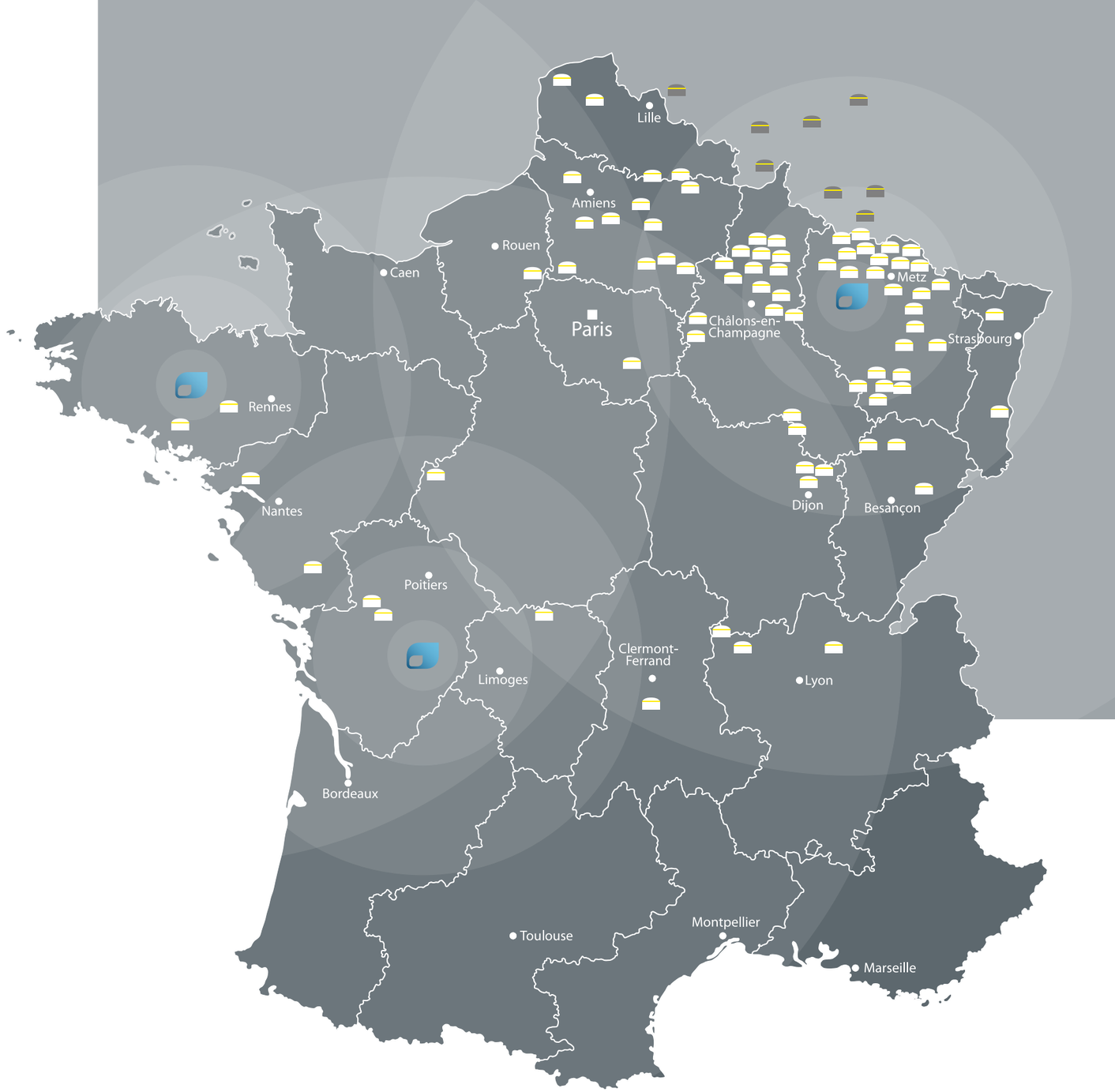

85
Unités de méthanisation dans toute la France

250
Projets de biogaz

100%
Energies renouvelables

Biogaz : Biométhane ou électricité?

Toutes les possibilités :

Alors que le biogaz est le multitalent parmi les énergies renouvelables, agrogaz france est lui le multitalent des constructeurs d'installations au biogaz. Vous souhaitez une production d'électricité, de chaleur et de biométhane propre, d'avenir et économiquement viable le biogaz est fait pour vous : disposant de caractéristiques proches du gaz naturel, le biogaz peut être injecté dans le réseau de gaz naturel après un traitement adéquat et être utilisé dans tous les domaines d'application, même en tant que carburant pour les voitures de particuliers, les poids lourds et les bus.

Expérience :

AGROGAZ FRANCE met à disposition des exploitants d'installations tous les procédés d'affinage éprouvés pour la production d'électricité à partir de biogaz, ainsi que la production de biométhane.

Les exploitants d'installations profitent également de notre expérience accumulée au cours de nombreux projets, avec différents concepts d'affinage.

Orienté vers le client :

AGROGAZ FRANCE vous conseille avec compétence pour obtenir le concept d'installation le plus performant sur le plan économique et optimise vos conditions individuelles de site.

Les systèmes d'installations AGROGAZ FRANCE garantissent des rendements de gaz importants et une stabilité du processus élevée et constante

UNITÉ DE MÉTHANISATION PUISIEULX 115 NM³ BIOMÉTHANE

Unité de méthanisation : La technologie d'installations

Adapté au site, qualité haut de gamme et maintenance facile. agrogaz france offre une technologie flexible et adaptable pour votre production de biogaz et de biométhane quels que soient les substrats. Une ingénierie innovante, des concepts éprouvés dans la pratique, des composants coordonnés avec précision et des solutions de détails intelligentes constituent une garantie de qualité et de fonctionnalité des installations de biogaz d'agrogaz france et assurent le succès économique de nos clients.

Les cuves

Particulièrement économique grâce à la statique de type
Grande résistance aux agressions chimiques
Les cuves sont coulées à plat à l'usine et sont insensible aux variations climatiques
Absence de „nids de gravier"
Béton de qualité supérieure (C35/45)
Composants pour les ouvertures déjà intégrés

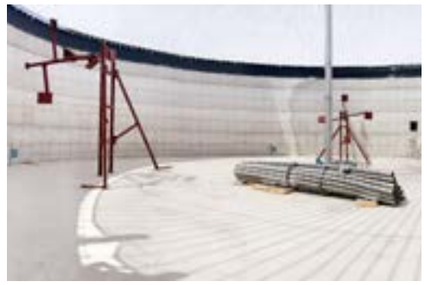

Le brassage

Choix de la technique d'agitation en fonction du substrat
Technique d'agitation énergétiquement optimisée par agrogaz france
Le client peut choisir parmi plusieurs procédés et fabricants
L'utilisation de fumier solide et d'ensilage d'herbe ne pose aucun problème dans les installations d'agrogaz france
Béton de qualité supérieure (C35/45)

Chauffage

Utilisation d'acier inoxydable V2
Longue durée de vie
Régulation de température optimisée
Montage sur la paroi intérieure du digesteur (configuration la plus efficace pour transmettre la chaleur au substrat)
Béton de qualité supérieure (C35/45)

Système de convoyage du gaz

- Répartition intelligente du gaz entre les cuves
- Possibilité de raccorder de façon ciblée les conduites à gaz et digesteurs pour différents consommateurs, par ex. au cogénérateur, à l'unité de préparation, au réservoir de gaz ou à la torchère
- Raccordement à des cogénérations déportéss (km)
- Conduites de gaz PEHD soigneusement soudées
- Conduites de communication entre les réservoirs de gaz avec vannes d'arrêt
- Système de puits de condensation développé par AGRO-GAZ FRANCE

Système de convoyage du gaz

- Répartition intelligente du gaz entre les cuves
- Possibilité de raccorder de façon ciblée les conduites à gaz et digesteurs pour différents consommateurs, par ex. au cogénérateur, à l'unité de préparation, au réservoir de gaz ou à la torchère
- Raccordement à des cogénérations déportéss (km)
- Conduites de gaz PEHD soigneusement soudées
- Conduites de communication entre les réservoirs de gaz avec vannes d'arrêt
- Système de puits de condensation développé par AGRO-GAZ FRANCE

Gestion des substrat

- Technique de dosage et d'alimentation robuste et adaptable au substrat
- Alimentation entièrement automatisée de haute précision
- Longue durée de vie grâce aux choix de matériaux optimisés
- Doseur puissant et adaptable au substrat
- Nécessite peu d'entretien grâce à sa conception solide avec entraînement électrique sans usure
- Programmable individuellement
- Dosage de grande précision (correction du circuit fluidiqu

La technique de pompage

- Technique de pompage adaptable au substrat
- Exploitation et processus hautement sécurisés
- Réseau de communication intégrant toutes les cuves
- Surveillance et réduction automatiques de la pression dans toutes les conduites
- Vanne pneumatique en inox de grande qualité (fonctionnement automatique ou manuel)
- Conception modulaire permettant de gagner de la place, avec armoire électrique
- Montage rapide grâce aux composants entièrement préfabriqués par agrogaz france
- Possibilité d'extension en cas d'agrandissement de l'installation
- Utilisation d'éléments de haute qualité

Le séparateur

Produit industriel
Réduit l'apport en liquides externe nécessaire grâce à la réintroduction de la phase liquide dans le processus de fermentation
Baisse de la consommation d'énergie
Réduit les coûts d'investissement pour la cuve de stockage du digestat
Débit/vitesse réglables via un convertisseur de fréquence
Coffre central facilement accessible pour les travaux d'entretien
Bouchon protégé contre les intempéries par le coffre central
La vis d'évacuation produit un quart de cône plus grand du matériau comprimé

Sécurité

Pré-équipement pour une installation parafoudre ultérirure
Puits de condensat avec un protection contre la dépression
Formation théorique et pratique
Prévention (par ex. plan de d'intervention des secours, document relatif à la protection contre les explosions,...

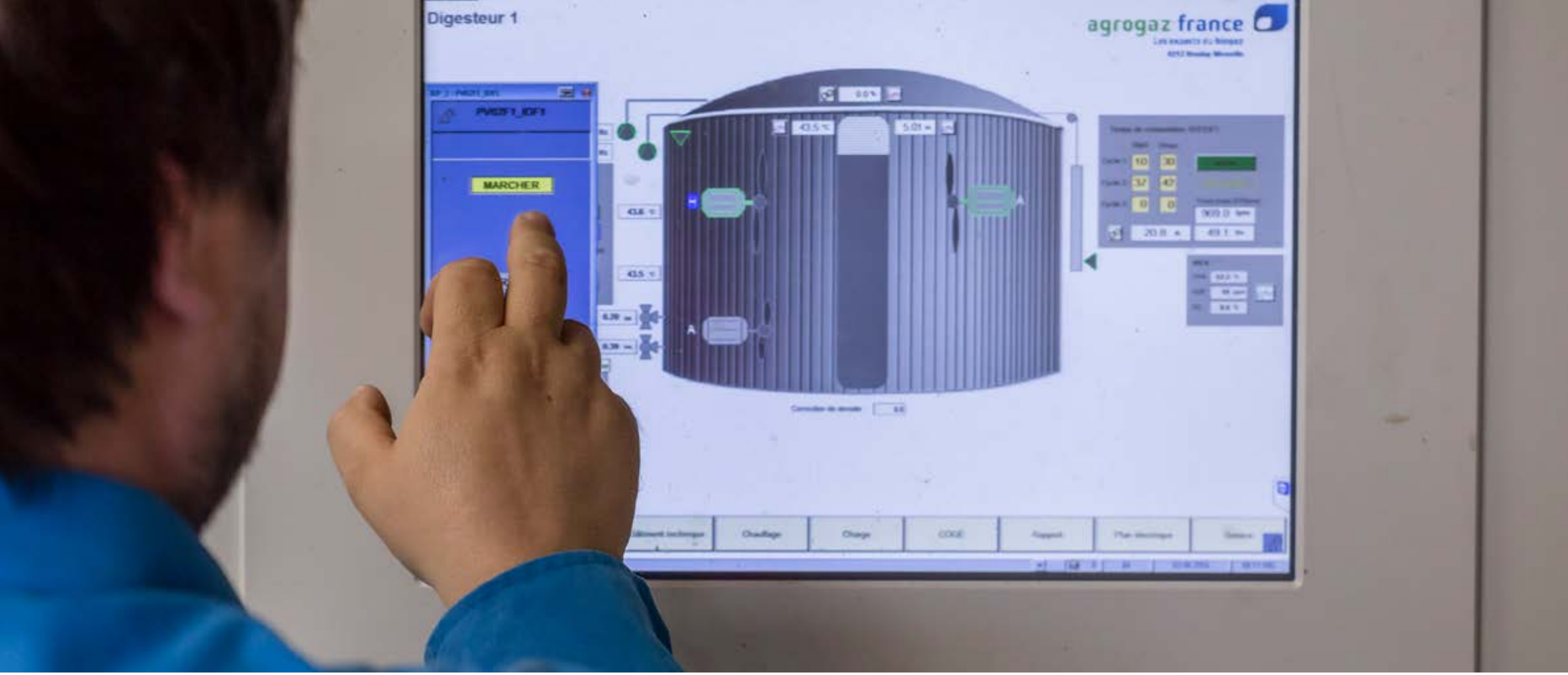

Le système de gestion des processus (SGP): Une structure logique à contrôle intuitif

Grâce à notre SGP développé par nos soins, nous vous soutenons activement au cours de l'optimisation de l'efficacité de fonctionnement de votre installation de biogaz et nous diminuons de manière ciblée la consommation d'énergie pour une rentabilité maximale. Malgré les exigences complexes de la technologie d'automatisation et de mesure inhérente à l'installation de biogaz, le SGP se contrôle de manière intuitive et avec une grande simplicité.

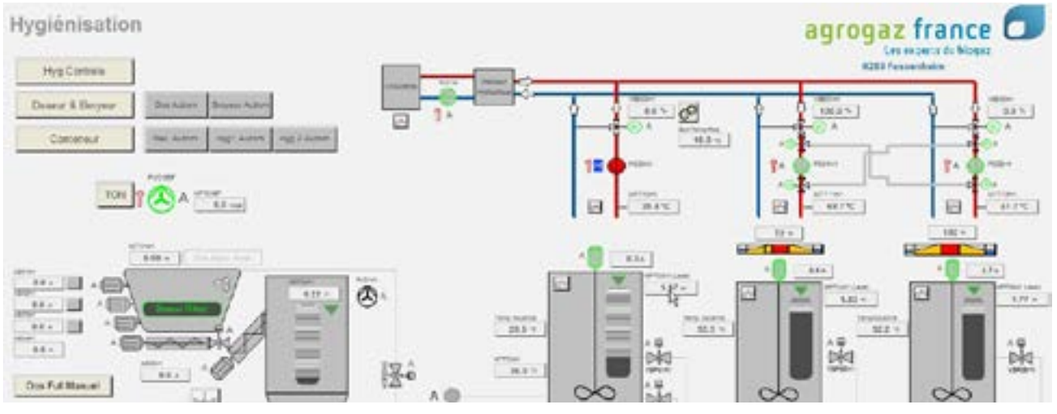

UNITÉ DE MÉTHANISATION HARAUCOURT 222 NM³ BIOMÉTHANE

Service pour votre unité de méthanisation

agrogaz service
Les experts du biogaz

L'entretien et l'inspection réguliers de votre unité de méthanisation selon les spécifications du fabricant sont une condition préalable à un fonctionnement sûr et économique. Les mesures de maintenance et de réparation réduisent la probabilité de dysfonctionnements et évitent ainsi des pannes coûteuses de votre installation de biogaz. agrogaz vous propose donc la maintenance et l'inspection de votre unité de méthanisation, dans le cadre d'un service complet comprenant la planification et la documentation de la maintenance.

Le service complet d'agrogaz service

Service de la production jusqu'au traitement du gaz
Service pièces et composants de rechange, Service de réparation 24h/24 et 7j/7
Contrôle des cuves
Assistance informatique et électrotechnique
Programmation et contrôle de l'unité
Contrats de services individuels
Entretien régulier pour un fonctionnement sûr et sans soucis
Conseils et assistance personnalisés et conviviaux, indépendant du fabricant et neutre
Une équipe d'experts expérimentés et formés
Transfert de service et de savoir-faire d'opérateur à opérateur

agrogaz france
Les experts du biogaz

AGROGAZ FRANCE SAS
14 rue Poitiers
57 970 Yutz

Contact:
Tel. 03 82 52 67 14
info@agrogaz.fr

www.agrogaz.fr
fr22062023

Part of the
OEKOBIT GROUP